INELRO

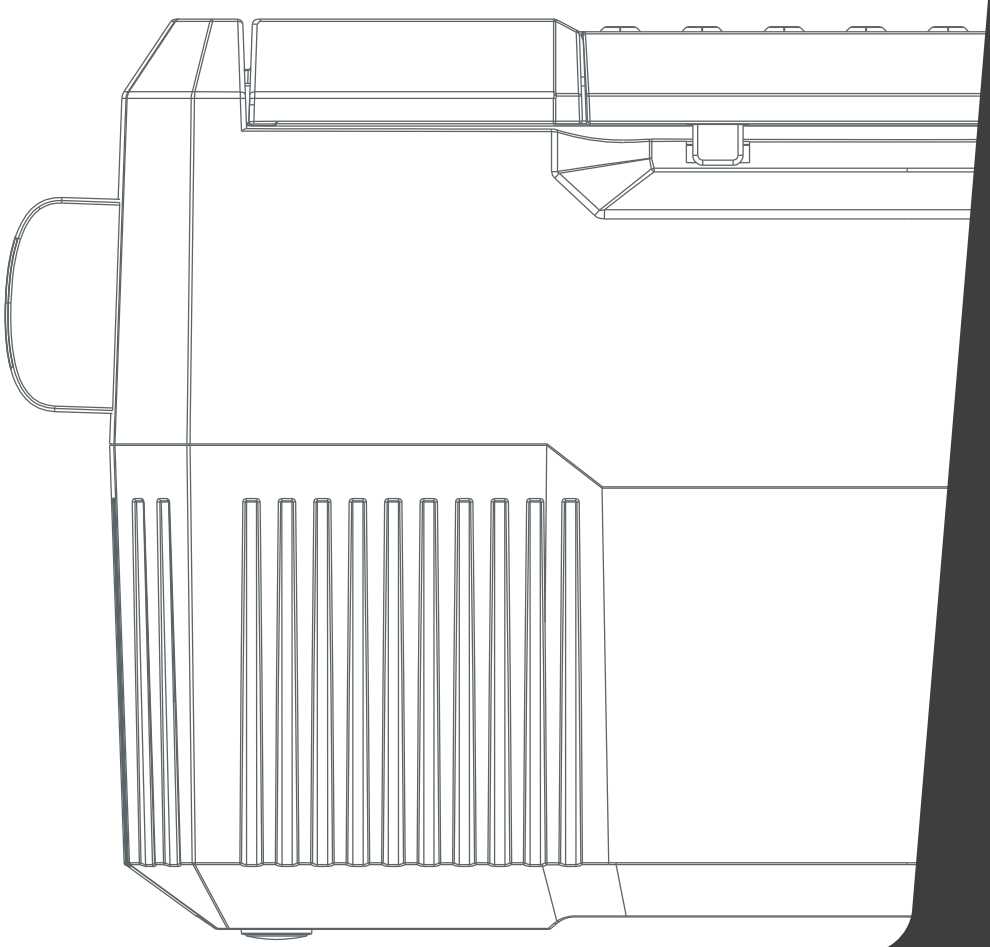

Manual de uso

Conservadora Portátil YCD33S6 / YCD45S5 / YCD60S5

Lea atentamente este manual de uso antes de encender el equipo. Guárdelo en un lugar seguro para futuras consultas.

El fabricante no se hace responable de los daños resultantes de uso inadecuado o incorrecto.

ADVERTENCIA

Este aparato no está diseñado para que lo utilicen personas con capacidades físicas, sensoriales o mentales reducidas o con falta de experiencia y conocimiento. A menos que hayan recibido supervisión o instrucciones sobre el uso del aparato por parte de una persona responsable de su seguridad.

Los niños deben ser supervisados para que no jueguen con el equipo.

Los niños no deben realizar la limpieza ni el mantenimiento del producto sin supervisión.

No almacene sustancias explosivas como latas de aerosol con un propulsor inflamable en este aparato.

No use este equipo cerca de fuentes de calor, como hornos o cocinas. Evite la exposición solar directa.

El aparato no debe exponerse a la lluvia. Coloque el frigorífico sobre una superficie seca y protegida, lejos de los bordes.

ATENCIÓN

Los daños ocasionados por ignorar las instrucciones de seguridad serán responsabilidad del usuario.

El uso de accesorios no recomendados puede causar lesiones e invalidará cualquier garantía.

Desconecte el equipo antes de realizar cualquier movimiento.

PRECAUCIÓN

Mantenga las aberturas de ventilación libres de obstrucciones en el gabinete del aparato o en la estructura incorporada.

Coloque los productos de forma que no choquen entre sí ni se rompan cuando el aparato esté en movimiento.

No almacene hielo o líquidos que no estén en contenedores.

No coloque productos o alimentos calientes en este aparato.

No utilice aparatos eléctricos dentro del compartimento de almacenamiento.

NO SE PARE SOBRE EL EQUIPO. PUEDE DAÑAR LA UNIDAD Y/O LASTIMARSE.

NO USE EL EQUIPO CON OTROS FINES APARTE DE LOS ESTABLECIDOS.

NO SUMERJA EL EQUIPO EN AGUA O LO USE EN ÁREAS CON EXCESIVA HUMEDAD.

PARTES Y CARACTERÍSTICAS

1 Traba de la tapa
2 Ventilación
3 Controlador
4 Manija
5 Entrada de energía
6 Cable de alimentación de 12V / 24V CC
7 Adaptador de corriente AC/CC
8 Cable de alimentación AC
9 Manija telescópica

INSTRUCCIONES DE USO

CONECTANDO EL EQUIPO EN UNA TOMA CC (12 V / 24 V)

Conecte el cable directamente a una fuente de alimentación de 12V o 24V.
El cable de alimentación está protegido con un fusible de 15 A.
Si lo conecta a una salida existente, asegúrese de que la fuente de alimentación sea suficiente.
Si no usa el cable de alimentación, controle la tabla con información referida a la sección del cable:
El equipo está diseñado para funcionar con entradas de alimentación CC.

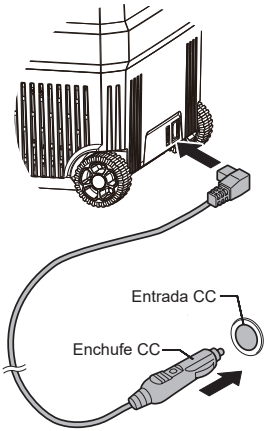

Entrada DC	12V / 24V
Cable DC	3.5m, 16AWG (1.5 mm²)

CONECTANDO EL EQUIPO EN UNA TOMA

Conecte el cable 12V o 24V al equipo y al adaptador. Luego podrá conectar el adaptador a la toma.

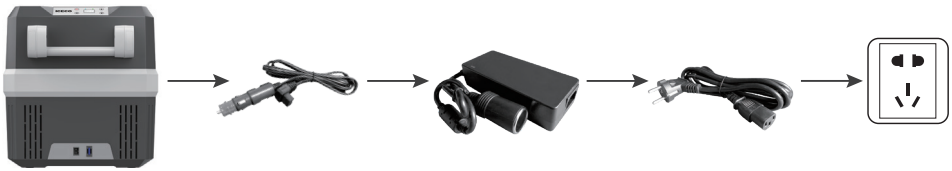

RECOMENDACIONES IMPORTANTES

Si no sigue las siguientes recomendaciones, su equipo puede resultar dañado.

- Mantenga el sistema de ventilación limpio, libre de arena y suciedad.
- Evite la exposición prolongada en lugares de agua salada. Puede dañar el sistema de refrigeración, la electrónica y las piezas metálicas.
- No exponga el equipo a calor extremo.
- Use solo jabones neutros y agua para limpiar el equipo.
- No use extensiones.
- No lo conecte a adaptadores dobles o zapatillas.
- No use otros adaptadores de cable además de los provistos con el equipo.
- No ponga cubos de hielo o agua en el interior del equipo. Si se acumula hielo en el fondo de gabinete, descongele el equipo y use el desagüe para retirar el agua excedente.
- No realice modificaciones sobre el equipo.
- No almacene alimentos u otros objetos calientes dentro del equipo, deje que se enfríen previamente.
- No guarde contenedores de líquidos destapados

No guarde o ubique el equipo a un ángulo mayor a 30º por períodos prolongados. El aceite del

- compresor puede afectar el sistema de refrigeración.
- Deje entre 5 y 10 cm. de distancia entre el equipo y otros objetos. Esto asegurará la correcta ventilación.
- No deje el equipo desatendido o al descubierto cuando se encuentra al aire libre.
- Para mejorar la eficiencia energética, asegúrese de que la tapa está cerrada correctamente y ábrala sólo lo necesario.
- Cuando instale el equipo asegúrese que el cable de alimentación no esté atrapado o dañado.

EL CABLE DE ALIMENTACIÓN SOLO PUEDE SER REEMPLAZADO PORUN ELECTRICISTA O SERVICIOS TÉCNICOS ESPECIALIZADOS.

PROTECCIÓN DE BATERÍA DEL VEHÍCULO

El dispositivo está equipado con un monitor de batería de varios niveles. Cuando el dispositivo está conectado a la fuente de alimentación de CC integrada, este protegerá la batería de su vehículo.

Si el vehículo está apagado, el refrigerador se desconectará automáticamente cuando la tensión de alimentación caiga por debajo del nivel configurado. El refrigerador se volverá encender una vez que la batería se ha recargado al nivel de voltaje de reinicio. El compresor arrancará automáticamente en unos minutos cuando el voltaje vuelva a los valores normales.

Nota: estos valores se miden en la entrada del controlador y/o en la toma CC.

Cuando el monitor de batería apague el equipo, la batería ya no estará completamente cargada. Evite encender repetidamente el equipo hasta no realizar una carga prolongada de la bateria.

Lea el título CONFIGURACIÓN DEL CONTROLADOR para aprender cómo modificar los rangos de protección de la batería.

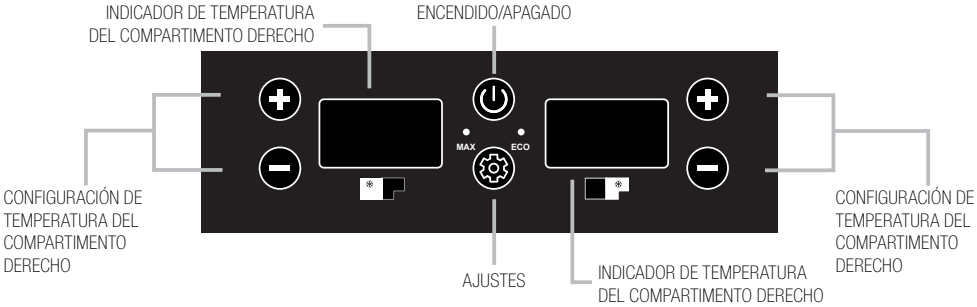

NOTA El compartimento de la izquierda hace referencia al que se encuentra a la izquierda del divisior mientras que el derecho es el que está del lado del compresor.

ENCENDIDO

Con el equipo enchufado, presione ⏻ para encenderlo o apagarlo.

CONFIGURACIÓN DE TEMPERATURA

La temperatura por defecto para el compartimento de la izquierda es -18 ºC, mientras que para el derecho es 5 ºC. Presione los botones ⊕ y ⊖ para configurar la temperatura que desee. La temperatura establecida aparecerá en el indicador. La temperatura cambia un grado con cada pulsación, si lo mantiene presionado se acelerará.

CONFIGURACIÓN MODO MAX/ECO

Con la unidad encendida, presione ⚙ para alternar entre los modos **MAX** (enfriamiento acelerado) y **ECO** (ahorro de energía). El verde indica ECO y el azul MAX.

AJUSTES

En modo reposo (con la unidad apagada pero conectada a la corriente), mantenga presionados ⊕ y ⊖ durante 3 segundos para ingresar al menú de ajustes. Contiene dos funciones; **Pr** (Configuración para protección de la batería) y **CF** (para alternar entre Celsius y Fahrenheit). Presione ⏻ para alternar entre las dos funciones.

CONFIGURACIÓN PARA PROTECCIÓN DE LA BATERÍA: cuando el display indique **Pr** presione los botones ⊕ o ⊖ para seleccionar el nivel de protección deseado. Hay 3 niveles disponibles: == es el nivel medio (está definido por defecto), ≡≡ es el nivel elevado y -- es el nivel bajo.

Voltaje / Protección	12V		24V	
	Salida	Entrada	Salida	Entrada
BAJO --	9.6 V	10.9 V	21.3 V	22.7 V
MEDIO ==	10.4 V	11.7 V	22.8 V	24.2 V
ELEVADO ≡≡	11.1 V	12.4 V	24.3 V	25.7 V

CAMBIAR DE ºC A ºF: cuando el display indique **C/F**, presione los botones ⊕ o ⊖ para cambiar entre **C** (Celsius) y **F** (Fahrenheit).

DIVISOR: REMOCIÓN E INSTALACIÓN

Si retira el divisor de la unidad, funcionará como un equipo de un solo espacio. Solo podrá configurar una temperatura.

! CADA VEZ QUE RETIRE O INSTALE EL DIVISOR, LA TEMPERATURA SE RESTAURARÁ AL VALOR POR DEFECTO Y DEBERÁ VOLVER A CONFIGURARLA.

CONFIGURACIÓN DEL CONTROLADOR **YCD33S6**

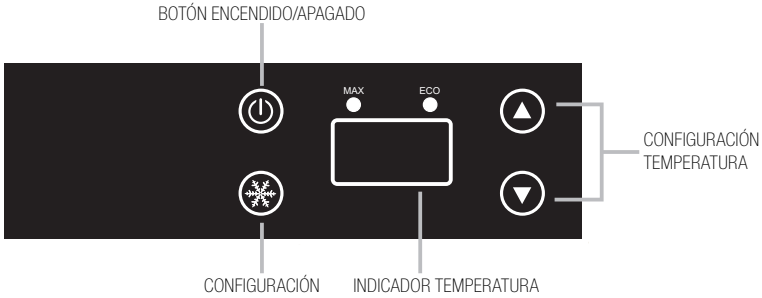

ENCENDIDO

Presione ⏻ para encender el equipo o ponerlo en modo reposo.

CONFIGURACIÓN DE TEMPERATURA

Presione ▲ o ▼ para subir o bajar la temperatura. Si mantiene presionado, la temperatura cambiará 3º C por segundo.

CONFIGURACIÓN MODO MAX/ECO

Al iniciar, presione ❄ para activar los modos ECO o MAX. El verde indica ECO y el azul MAX.

CAMBIAR DE ºC A ºF

En modo reposo, mantenga presionado ❄ y ▲ durante 3 segundos para cambiar la temperatura de Celsius a Fahrenheit o viceversa (F indica Fahrenheit y C indica Celsius). Al soltar los botones, la indicación titilará 3 segundos y la configuración quedará guardada automáticamente.

CONFIGURACIÓN PARA PROTECCIÓN DE LA BATERÍA

En modo reposo, presione ⏻ y ❄ durante 3 segundos para ingresar al menú de configuración de protección de la batería. Luego presione ▲ y ▼ para configurar el corte correspondiente para la protección de la batería.

Es posible configurar tres rangos distintos de protección de batería:

Voltaje / Protección	12V		24V	
	Salida	Entrada	Salida	Entrada
BAJO	9.6 V	10.9 V	21.3 V	22.7 V
MEDIO	10.4 V	11.7 V	22.8 V	24.2 V
ELEVADO	11.1 V	12.4 V	24.3 V	25.7 V

DESHIELO

Será necesario descongelar el equipo cuando aparezcan capas de hielo de espesores mayores a 4mm. Para hacerlo, apague el equipo. No use elementos filosos o cortantes para remover el hielo. Espere a que termine de descongelarse para volver a encender el conservadora.

LIMPIEZA Y MANTENIMIENTO

- Siempre debe desconectar la unidad para limpiarla.
- Limpie regularmente el interior y exterior del equipo usando solo agua tibia y detergente neutro. Si las piezas plásticas entran en contacto con aceite, ya sea vegetal o animal, durante períodos prolongados, podrían dañarse.
- Enjuague con agua limpia y séquelo con un paño.
- No utilice productos solventes o abrasivos.
- No utilice agua caliente, dispositivos mecánicos ni objetos punzocortantes.
- Si no usa el equipo, se sugiere limpiarla correctamente y dejar la tapa abierta para ventilarla.

DESECHO DEL EQUIPO

Este producto no debe tirarse junto con otros residuos domésticos, comuníquese con las autoridades locales para conocer las reglamentaciones vigentes y desecharlo correctamente. Evite riesgos para la salud y el medio ambiente.

El gas usado por la unidad es inflamable, antes de tirarla asegúrese que el circuito refrigerante no se haya dañado ni tenga pérdidas. El pentano es un agente espumante inflamable. **No se debe incinerar el gabinete al desecharlo.**

Cuando descarte el equipo, retire las tapas y deje los estantes para que los niños no puedan quedar atrapados ni entrar fácilmente. Se debe vigilar a los niños para que no jueguen con la unidad.

SOLUCIÓN DE PROBLEMAS

Si el equipo falla o trabaja incorrectamente, antes de contactarse con posventa, asegúrese que:
- La tensión de alimentación sea correcta.
- La temperatura configurada sea correcta.
- Las conexiones estén bien.
- Las ventilaciones no estén tapadas.
- La conservadora no se encuentra cerca de fuentes de calor, como hornos o cocinas.
- El fusible de alimentación está en buen estado.

ENERGÍA ENTRADA / SALIDA

Su heladerita tiene protección de batería incorporada y necesita un mínimo de 10.9 V para arrancar y 9.6 V para seguir funcionando.

Durante el funcionamiento, se coloca una carga en la fuente de alimentacón y el voltaje puede caer hasta 2 V, especialmente si el cableado es insuficiente (menos de 6mm directamente a la batería) o si hay una conexión suelta en algún lugar.

Si esto ocurre cuando intenta iniciar su SetPower y la fuente de alimentación cae por debajo de 10.9 V, no se iniciará. Si esto ocurre cuando su SetPower está funcionando y la fuente de alimentación cae por debajo de 9.6 V, se detendrá.

PROBLEMAS COMUNES DE LA FUENTE DE ALIMENTACIÓN DE 12 V

Instalación eléctrica: a menudo, el cable estándar desde la batería del automóvil hasta la toma de 12 V es demasiado pequeño. Se debe utilizar un cable automotriz mínimo de 6 mm y la tierra debe conectarse directamente a la batería.

Batería: la batería del automóvil puede ser vieja, de tamaño insuficiente o tener una celda muerta, lo que provoca una caída de voltaje excesiva.

Conexiones: el enchufe de 12 V, la toma de 12 V del coche o cualquiera de las conexiones entre el frigorífico y la batería pueden estar defectuosos o haberse soltado desde la instalación.

ALARMAS / INDICACIONES DE ERROR: YCD33S6

Si hay un error con el equipo, aparecerán en el display los códigos indicados en la siguiente tabla:

CÓDIGO	DESCRIPCIÓN	ACCIÓN
E1	El voltaje de la batería es bajo	Verifique el voltaje de la batería y ajuste el corte de bajo voltaje según sea necesario
E2	Fallo del ventilador / Arranque y parada frecuentes	Desconecte y reinicie su equipo luego de 5 minutos. Si el error persiste, contacte al servicio de posventa.
E3	Problemas de arranque del compresor	
E4	La velocidad de funcionamiento del compresor no alcanza los requisitos	Revise que el voltaje de alimentación sea estable. Si el error persiste, contáctese con posventa.
E5	El modelo se sobrecarga	Verifique que las salidas de aire estén despejadas. Si el error persiste, contáctese con posventa.
E6	Fallo de NT (circuito abierto o cortocircuito)	Verifique la conexión del sensor de temperatura. Si el error persiste, contáctese con posventa.
E7	Fallo del cabezal térmico (circuito abierto o cortocircuito)	

ALARMAS / INDICACIONES DE ERROR: YCD45S5 / YCD60S5

Si hay un error con el equipo, aparecerán en el display los códigos indicados en la siguiente tabla:

CÓDIGO	DESCRIPCIÓN	ACCIÓN
E1	El voltaje de la batería es bajo	Verifique el voltaje de la batería y ajuste el corte de bajo voltaje según sea necesario
E2	Fallo del ventilador	Desconecte y reinicie su equipo luego de 5 minutos. Si el error persiste, contacte al servicio de posventa.
E3	Problemas de arranque del compresor	
E4	La velocidad de funcionamiento del compresor no alcanza los requisitos	Revise que el voltaje de alimentación sea estable. Si el error persiste, contáctese con posventa.
E5	El modelo se sobrecarga	Verifique que las salidas de aire estén despejadas. Si el error persiste, contáctese con posventa.
E6	Fallo de NT (circuito abierto o cortocircuito)	Verifique la conexión del sensor de temperatura. Si el error persiste, contáctese con posventa.

Si lo códigos de error aparecen cuando el equipo está conectado a 12V CC, intente disminuir la configuración de protección de batería y compruebe si se soluciona. El modo de protección de batería puede iniciarse de manera prematura en algunos vehículos debido a imperfecciones del cableado que miden una caída de tensión CC en el arranque del compresor.

Controle la lectura de la tensión de su batería para asegurarse de que no se encuentra descargada.

Contacte al servicio de posventa si el error persiste.

FICHA TÉCNICA

	YCD33S6	YCD45S5	YCD60S5
Dimensiones exteriores	685 x 400 x 365	713 x 456 x 450	713 x 456 x 545
Volumen (litros)	31	43	57
Potencia	60 W		
Tensión de alimentación	12 V / 24 V		
Consumo	7 A / 3.5 A		
Temperatura	-18 ºC a +10 ºc		
Gas refrigerante	R134a		
Aislamiento	Espuma de poliuretano (libre CFC)		
Fusible	15A		

YCD33S6

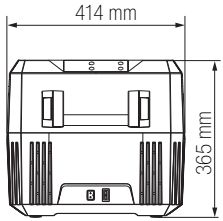

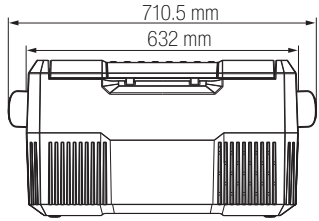

YCD45S5

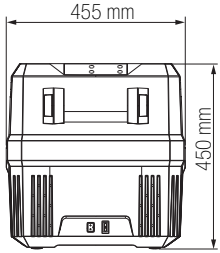

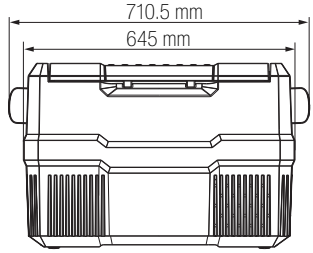

YCD60S5

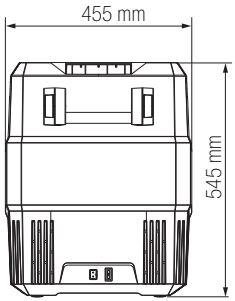

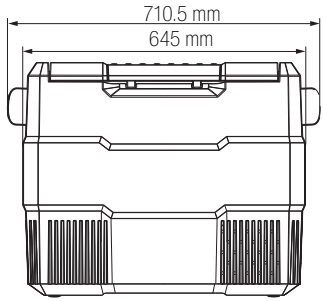

GARANTÍA

El **Dorado S.A.** garantiza el normal funcionamiento de esta unidad contra defectos de fabricación y/o vicios de sus materiales por el término de 12 meses a contar desde la fecha de factura de compra. La empresa se compromete a reparar por su cuenta y cargo toda parte y componente que, en las condiciones normales de uso, fallase o no cumpliera con la utilidad debida. Quedan fuera de esta garantía todas las fallas o roturas ocasionadas por el uso indebido, maltrato, caídas de tensión o descargas eléctricas, fallas en la instalación o uso de otro tipo de energía diferente a la establecida en la etiqueta.

Serán causas de anulación de esta garantía:

1. Uso impropio del equipo o distinto al previsto en el manual de usuario;
2. Todo cambio de partes y/o componentes del equipo que están alcanzados por la presente garantía realizado fuera de fábrica o por personas no autorizadas por esta;
3. Cualquier intervención, alteración o modificación realizadas al equipo fuera de fábrica o por personas no autorizadas por esta;
4. Cualquier modificación realizada en el equipo para obtener un funcionamiento distinto de aquel para el cual fue diseñado.

Las operaciones de reparación y/o sustitución, (excepto las que sean posibles domiciliariamente), se efectuarán en un plazo no mayor a 30 días a partir del recibo fehaciente de solicitud del servicio en nuestro departamento de asistencia al usuario. Todas las partes, piezas o equipos sustituidos, pasarán a ser propiedad de El Dorado S.A. Los costos de trabajos y repuestos que se requieran del servicio oficial que no correspondan a fallas o defecto alguno del producto dentro del término de esta garantía, serán pagados por el usuario. Es obligatorio para la atención del servicio oficial, la presentación de la correspondiente factura de compra.

SERVICIO DE ATENCIÓN AL CLIENTE

Contactanos a través de los siguientes canales

serviciotecnico@inelro.com.ar

3476 606438

www.inelro.com.ar

GESTIÓN DE LA CALIDAD

RI-9000-2904

IRAM-ISO 9001:2015

IMPORTA Y DISTRIBUYE
El Dorado S.A. Ruta 34, Km. 44
Salto Grande / Santa Fe / Argentina
Tel./Fax: +54 3476 494280
inelro@inelro.com.ar

Las especificaciones, informaciones e imágenes de este manual se proporcionan solo para uso informativo y están sujetas a alteraciones en cualquier momento sin previo aviso, dado que periódicamente se realizan cambios en los productos.